3 601 K91 200
Issue ~~09-08-13~~
Stand 10-09-15 **Fig./Abb. 1**

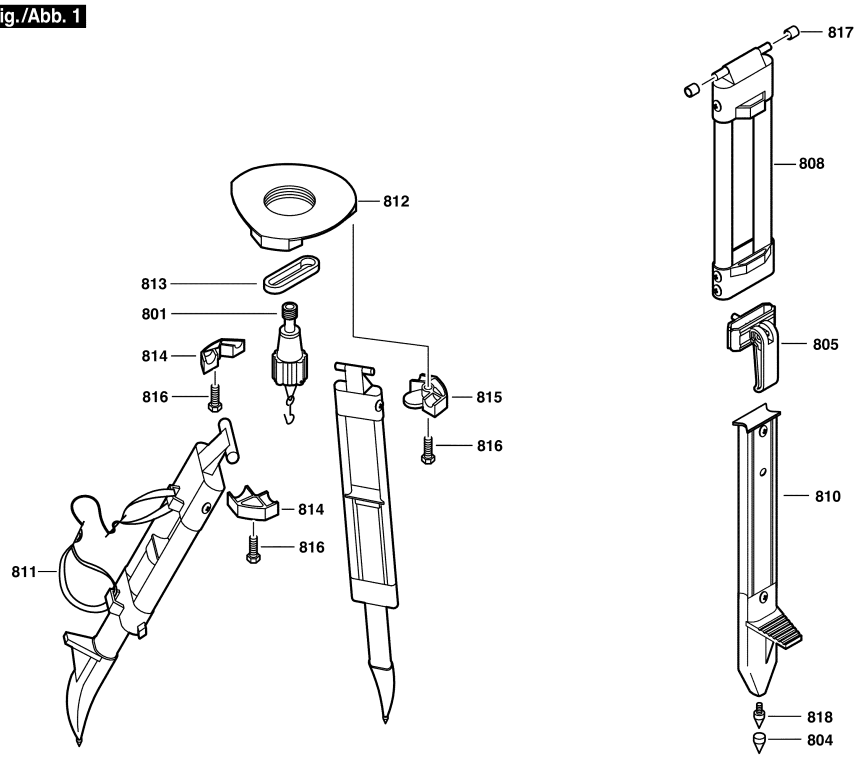

Änderungen vorbehalten
Modifications reserved
Modifications reservees
Salvo modificaciones

Моля, обърнете внимание: ремонтите, измененията и изпитването трябва да бъдат извършвани професионално.
Трябва да бъдат спазвани указанията за безопасност съгласно IEC, EN, VDE, AFNOR и други валидни в съответната страна
Правата за технически изменения и изменения на цената запазени. Информацията за продуктите и цените групи се

Състояние: 20.9.2010

Поз.	Бр	Каталожен №	Обозначение	Указания/предшестве	PG	
801	1	1 600 A00 092	БОЛТ ЗА	.	24	S
804	3	1 600 A00 094	МАНШОН ЗА КАБЕЛ	.	12	S
805	3	1 600 A00 093	КЛЕМА-МОДУЛ	.	24	S
808	3	1 600 A00 096	ВОДАЧ	.	37	S
810	3	1 600 A00 095	КРАК НА СТАТИВ	.	34	S
811	1	2 610 A09 293	РЕМЪК ЗА НОСЕНЕ	.	23	S
812	1	2 610 A09 492	ГЛАВА	.	30	S
813	1	2 610 A09 402	ВИБРО ПЛОТ	.	20	S
814	2	2 610 A14 493	КЛЕМА	.	18	S
815	1	2 610 A14 606	ЗАХВАЩАЩ	.	18	S
816	3	2 610 A09 316	БОЛТ	.	10	S
817	6	2 610 A09 009	ВТУЛКА	.	10	S
818	3	2 610 A09 314	КРАК НА СТАТИВ	.	18	S

Поз.	Бр	Каталожен №	Обозначение	Указания/предшестве	PG	